BOCA INDUCTORA REGULABLE BIR

Mod. BIR

Mod. BIR con perfil conducto circular

CARACTERÍSTICAS:

Boca inductora fabricada en policarbonato de cuello regulable en dos sentidos con un ángulo de giro de 35º, pudiéndose graduar manualmente en la dirección deseada.
Lama para apertura o cierre de la salida de aire.
El caudal máximo recomendado por unidad es de 100 m^3/h.
Puede ir montadas sobre perfil de aluminio extruido adecuado para conductos circulares y cuadrados.
La longitud máxima de estos perfiles será de 2.000 mm.
Esta longitud irá aumentando en 5 mm. por cada 1.000 mm.
El acabado estándar de las bocas y perfiles es color blanco, bajo pedido se puede suministrar en diferentes acabados.
Las tapas laterales fabricadas en policarbonato disponen de tres modelos:
T-1 - Conductos circulares entre Ø 150 y Ø 250.
T-2 - Conductos circulares entre Ø 300 y Ø 700.
T-3 - Conductos cuadrados y superficies planas.

FORMA DE MONTAJE:

Las bocas inductoras por unidades se sujetan por medio de tornillos.
Cuando van montadas en perfil de aluminio, este es el que se atornilla a la superficie elegida.

DIMENSIONES NOMINALES NORMALIZADAS

L
500
600
700
800
900
1000

Dimensiones en mm.

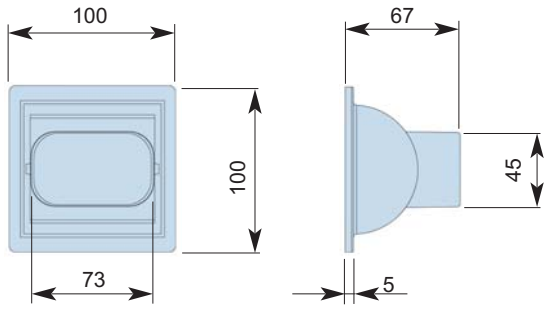

MODELO BIR
Boca inductora regulable.

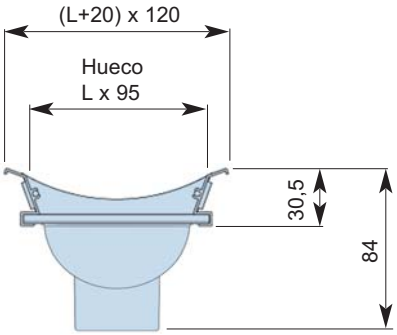

MODELO BIR CON PERFIL
Boca inductora regulable con perfil para conductos circulares o cuadrados.
L = Longitud del perfil.
Cada 100 mm. hay que aumentarle 0,5 mm.